Technisch Bulletin

Voor installateurs 2010 | 2

Beste relatie,

Dit is alweer het tweede nummer van het Technisch Bulletin van 2010. We zijn dit jaar gestart met de VSK-beurs in de Jaarbeurs te Utrecht, waar we veel nieuwe producten introduceerden.
Eén daarvan is de serie allSTOR-buffervaten. In dit nummer brengen we die nog eens bij u onder de aandacht.

Ander nieuws is dat we goedkeuring hebben van Kiwa Gastec voor de toepassing van CLV-overdruk op de hrPRO en hrSOLIDEplus. Ook op het gebied koudemiddelen hebben we een nieuwe certificering rondom de F-gassenverordening succesvol afgerond. Vaillant heeft dit jaar bovendien een nieuwe dienst geïntroduceerd: de Boorservice. Hiermee ondersteunen we u als installateur bij het realiseren van een warmtepompinstallatie. Als laatste leest u over de verdere verbetering van onze service.

Aarzel niet te bellen, als u na het lezen meer informatie wilt hebben. Neem hiervoor contact op met ons Serviceteam: (020) 565 94 40.
We noteren daarnaast graag uw vragen en opmerkingen om ze in het volgend Technisch Bulletin te behandelen.

Wij hopen dat wij met deze uitgave u weer van veel nuttige informatie voorzien.

Met vriendelijke groet,

Rob van Houten
Servicemanager regio Noord en Manager Opleidingen

In dit nummer:

allSTOR-buffertank: altijd de juiste temperatuur 2
Installatieadvies: van vr naar hr 6
Vaillant opnieuw gecertificeerd voor koudemiddelen 7
Een overzicht van ons product-assortiment 7
Vaillant behaalt certificering overdruk-CLV 8
Nieuw: Boorservice voor warmtepompinstallaties 10
Nieuwe organisatie van onze Serviceafdeling 11

Omdat Vaillant vooruit denkt.

allSTOR:

altijd de juiste temperatuur dankzij gelaagde buffertank

De allSTOR is een nieuw en eenvoudig te installeren modulair bufferssysteem voor grote huizen en utiliteiten. De allSTOR is op 1 april 2010 door Vaillant op de markt gebracht. Dankzij een gelaagde buffertank is altijd de gewenste temperatuur beschikbaar voor verwarming of warm water. Bovendien is het systeem modulair op te bouwen. Zo heeft u voor elke klant een passend systeem.

Buffer en boiler in één

De allSTOR is een buffer en een boiler in één. In tegenstelling tot een gewone drinkwaterboiler is de allSTOR niet gevuld met drinkwater, maar met cv-water. Doordat de warmwatermodule het water opwarmt met een platenwisselaar, is er aanzienlijk minder kans op legionella-aangroei.

De kern: een VPS/2-buffervat

Een VPS/2-buffervat van kwaliteitstaal is de kern van het allSTOR modulair buffersysteem. Dit vat slaat de energie op en geeft deze weer af aan het centraleverwarmingssysteem en de warmwatervoorziening. Temperatuurverdeelschotten en ingelaste buizen zorgen voor een optimale temperatuurgelaagdheid van het cv-water, van boven (warm) naar beneden (koud). De buffer heeft verschillende mogelijkheden om NTC-voelers te plaatsen, waardoor u bewust kunt kiezen voor verschillende temperatuurzones, geschikt voor verschillende toepassingen. Vaillant levert buffervaten van 300, 500, 800, 1.000, 1.500 en 2.000 liter.

Geschikt voor traditionele verwarmingssystemen en zonnecollectoren

U kunt de allSTOR koppelen aan zonnecollectoren. Door het gebruik van zonne-energie heeft de allSTOR een grote invloed op de primaire energiebehoefte van een gebouw. Bij voldoende zon kan de temperatuur in het buffervat oplopen tot 95°C. Ook particuliere klanten doen er hun voordeel mee: zonne-energie kan kraanwater, water voor de cv en zelfs een zwembad verwarmen. Vaillant levert collectoren in een horizontale en een verticale uitvoering. De zonnemodule geeft warmte aan het buffervat, maar als naverwarming kunt u ook een verwarmingssysteem zoals een hr-ketel aansluiten op de allSTOR of een geoTHERM warmtepomp.

Collectoren koppelen met de zonnemodule

Zonnecollectoren koppelt u eenvoudig aan de allSTOR met de zonnemodule. Deze module brengt de warmte van het collectorveld naar het buffervat. De zonnemodule heeft een luchtafscheiding, een beveiligingsinstallatie en

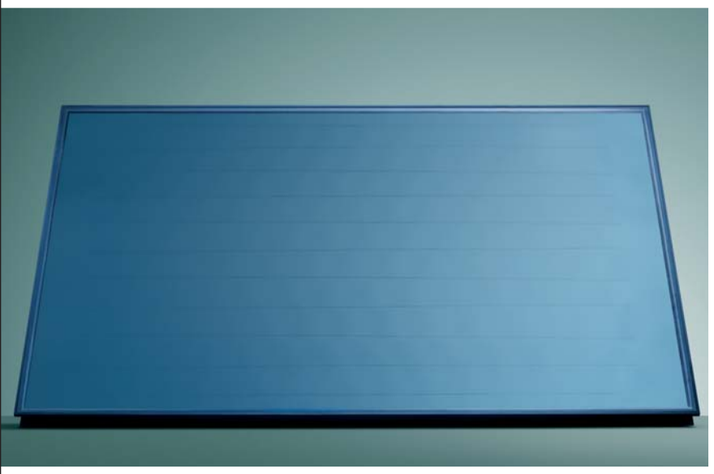

vulkranen om het collectorveld te vullen en te ontluchten. U kunt de zonnemodule rechtstreeks op het buffervat monteren of aan de wand. Na installatie werkt de zonnemodule volledig zelfstandig; het inregelen van volumestromen is daardoor niet nodig. Doordat alle sensoren in de zonnemodule zijn geïntegreerd, hoeft u geen collector-NTC en ontluchter in het collectorveld te installeren. Omdat een collectorveld bestaat uit minimaal twee en

Zonnemodule

maximaal 25 zonnecollectoren, leveren we de zonnemodule in twee formaten: de VPM 20 S voor een collectoroppervlak 4 tot met 20 m² en de VPM 60 S voor een collectoroppervlak van 20 tot met 60 m².

Tapwater verwarmen met de warmwatermodule

Om tapwater te verwarmen is er de warmwatermodule. Deze werkt op basis van het doorstroomprincipe. De module onttrekt warm cv-water aan het heetste punt van het buffervat en draagt met een overgedimensioneerde platenwisselaar de warmte over aan het tapwater.
De warmwatermodule heeft een tapdrempel van slechts 2 liter per minuut.
De warmwatermodule is er in 2 uitvoeringen. De VPM 20/25 W levert 20 liter per minuut in combinatie met een

Warmwatermodule

warmtepomp en 25 liter per minuut in combinatie met een ketel. De VPM 30/35 W levert in combinatie met een warmtepomp 30 liter per minuut en 35 liter per minuut in combinatie met een ketel. Voor het direct leveren van warm water kan als garnituur een ringleidingcirculatiepomp worden geïntegreerd in deze warmwatermodule.

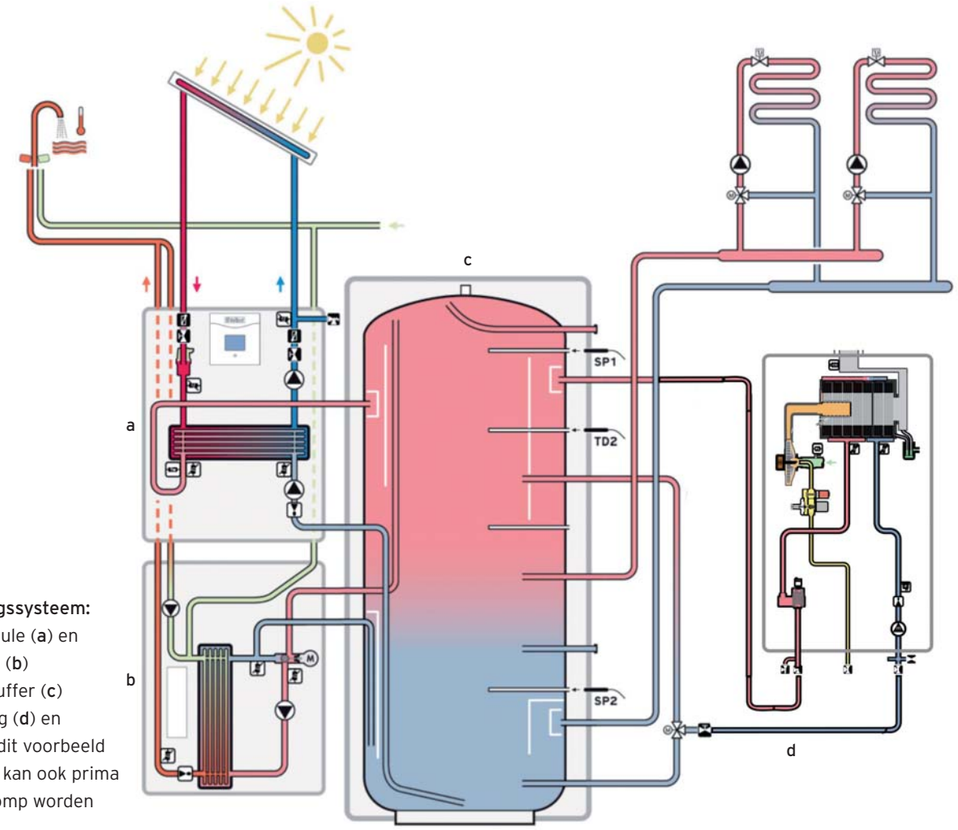

allSTOR-verwarmingssysteem:
- links de zonnemodule (**a**) en warmwatermodule (**b**)
- midden de waterbuffer (**c**)
- rechts de cv-leiding (**d**) en naverwarming (in dit voorbeeld een hr-ketel, maar kan ook prima met een warmtepomp worden gerealiseerd).

Voordelen van de allSTOR op een rij:

- **Plaatsbesparend**
  De allSTOR is een buffer met warmwatermodule in één. Hierdoor hoeft u geen extra warmwaterboiler te plaatsen. De modules kunt u zowel op de buffertank als tegen de muur monteren.

- **Gemakkelijk en snel te installeren**
  Alle modules kunt u direct plaatsen, omdat alle benodigde onderdelen in de module zijn verwerkt. U hoeft nauwelijks extra leidingwerk te installeren. De hoogwaardige isolatie van de buffertank is probleemloos aan te brengen.

- **Breed toepasbaar**
  De allSTOR is beschikbaar in verschillende maten en daardoor geschikt voor een brede markt. Dankzij vijftien aansluitingen is de buffertank inzetbaar als opslagvat voor cv-water en als warmteleverancier voor de warmwatermodule. Bovendien kunt u verschillende warmtebronnen en afgiftesystemen aan de allSTOR koppelen.

- **Flexibel**
  U levert maatwerk. Wanneer uw klant in de toekomst behoefte heeft aan extra functies, dan breidt u het systeem probleemloos uit.

Vaillant adviseert u graag
Bij het dimensioneren van het allSTOR modulair buffersyseem ondersteunt onze afdeling Technisch Project Advies u graag. Daarnaast bieden we u de Vaillant Daklegservice om de collectoren op het dak te installeren. Wilt u meer weten over hoe het allSTOR modulair buffersysteem is opgebouwd, hoe het systeem werkt en welke mogelijkheden het biedt? Volg dan een training bij onze afdeling Opleidingen. Bel: (020) 565 92 00 of stuur een e-mail naar opleidingen@vaillant.nl

hrSOLIDEplus

Van verbeterd rendement naar hoog rendement met behulp van de renovatiemuurdoorvoerset

Speciaal voor het vervangen van een Vaillant VC/VCW SINE en Turbo voor een Vaillant VHR hrSOLIDEplus heeft Vaillant een speciale renovatiemuurdoorvoerset in haar programma. Zo kunt u op eenvoudige wijze de doorvoer aanbrengen zonder hak en breekwerk.

1 De inhoud van de renovatiemuurdoorvoerset bestaat uit:
- **1** horizontale wanddoorvoer (L= 754 mm)
- **2** 87º bochtstuk
- **3** compensatiestuk
- **4** toestelaansluitstuk
- **5a** 1 muurrozet Ø 100 (star)
- **5b** 1 muurrozet Ø 100 (flexibel)
- **6** klem 30 mm
- **7** klem 80 mm
- **8a/8b** muurkast-adaptor

2 Plaats bij vervanging van een SINE-toestel eerst de muurkastadaptor. Ga als volgt te werk:
- Verwijder de telescopische delen van het rookgaskanaal en het beschermrooster uit de aanwezige muurkast.
- Plaats de afdekplaat (**1**) voor de buitenkant van de wand met centreerstrips in de muurkast en schroef deze met de schroeven (**2**) vast aan de schroefdraadhulzen (**3**).
- Schuif de afdekplaat (**5**) met aangebrachte isolatieplaat (**4**, aluminiumfolie naar boven) op de draadbouten (**6**). De omgebogen rand met uitsparing van de afdekplaat (**5**) moet omlaag wijzen.
- Schroef de afdekplaat (**5**) met de kapschroeven (**8**) vast.

3 Monteer de horizontale muurdoorvoer op de gebruikelijke wijze.

☞ **Aanwijzing!**
Neem de voorgeschreven afstanden in acht, b.v. tot ramen of ventilatie-openingen.

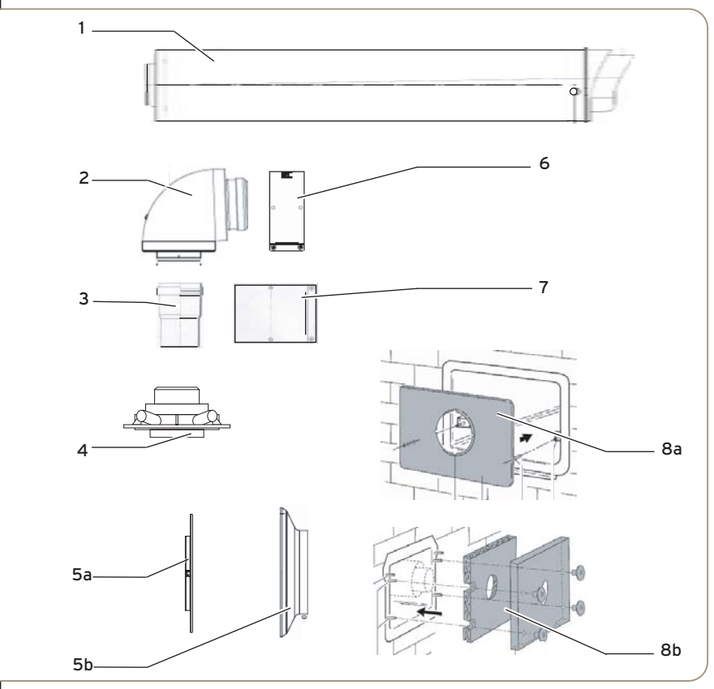

Renovatiemuurdoorvoerset

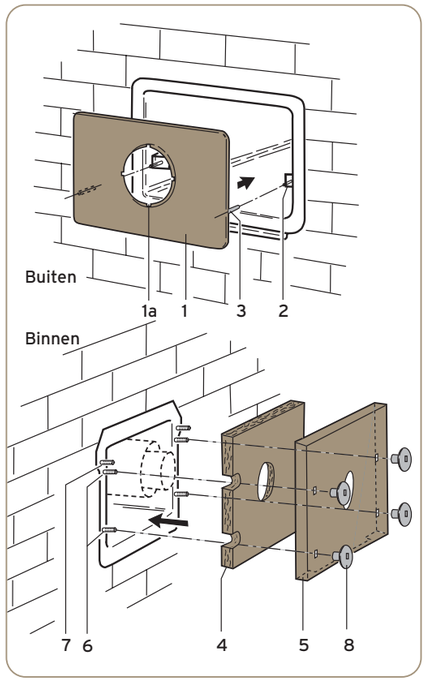

Plaatsen muurkast-adaptor

Koudemiddelen

Vaillant voldoet aan nieuwe richtlijnen voor koudemiddelen

Voor het werken met koudemiddelen geldt nieuwe regelgeving: de F-gassenverordening. Voor juni 2011 moeten bedrijven zoals Vaillant hiervoor gecertificeerd zijn. Deze certificering hebben we nu al succesvol afgerond. Zo kunnen we u van dienst blijven met werkzaamheden aan airco's en warmtepompen in het koudemiddelcircuit

F-Gassen Gecertificeerd

Vanaf juni 2011 geldt nieuwe regelgeving

Onze koudemiddelspecialisten zijn sinds 2005 STEK-gecertificeerd. Vanaf juni 2011 geldt echter een nieuwe regelgeving voor het werken met koudemiddelen: de F-gassenverordening. STEK-gecertificeerde bedrijven moeten voor die tijd voldoen aan de nieuwe regelgeving.

Vaillant is volledig gecertificeerd

Vaillant heeft de certificering nu al succesvol afgerond. Hiervoor hebben we auditbureau Veritas ingeschakeld. Veritas heeft de administratie rondom koudemiddelenregistratie en alle aanverwante processen goedgekeurd. Goed nieuws voor u, want hiermee kunnen onze negen koudemiddelspecialisten u blijven ondersteunen bij werkzaamheden aan airco en warmtepompen.

Beter voor milieu en installatie

Het doel van de certificering is om milieuschade door emissie van koudemiddelen in de atmosfeer te voorkomen. Bovendien zorgt de nieuwe regelgeving ervoor dat het vullen en in bedrijf stellen van een installatie juist gebeurt. Dit komt de efficiëntie en levensduur van de installatie ten goede.

Welke oplossingen biedt Vaillant?

Het assortiment van Vaillant is iets gewijzigd en bestaat momenteel uit de volgende producten:

- hrSOLIDEplus
- hrPRO
- thermoCOMPACT
- Comfortsystemen (hrEXCLUSIEF + Vailant-boiler)
- MAG Geysers
- Cascadesystemen
- auroSTEP
- geoTHERM
- allSTOR
- Thermostaten

hrSOLIDEplus en hrPRO

Vaillant behaalt certificering overdruk-CLV

Goed nieuws: de hrPRO en hrSOLIDEplus zijn door Kiwa Gastec goedgekeurd voor het gebruik in CLV-overdruksystemen, voor een collectieve luchttoevoer en verbrandingsgassenafvoer.

CLV-systemen bieden uitkomst voor renovatiemarkt

Bent u betrokken bij renovatieprojecten van hoogbouw waarbij elke woning een eigen ketel krijgt? Dan heeft u een uitdaging: hoe legt u de rookgasafvoer zo aan dat rookgassen niet via een hoger gelegen cv-installatie de woonruimte instromen? Een CLV-overdruksysteem kan een oplossing bieden.

Overdruksysteem bespaart ruimte

Bij CLV-overdruksystemen zijn meerdere cv-ketels aangesloten op hetzelfde rookgasafvoer- en luchttoevoerkanaal. Met de ventilatoren in de ketels wordt een overdruk gegenereerd waardoor de gassen wegstromen door het afvoerkanaal. Een terugslagklep in het cv-toestel voorkomt dat rookgassen terugstromen in de woning. Hiervoor is een membraamterugstroombeveiliging nodig op het uiteinde van de luchtaanzuigbuis in het cv-toestel.

Eenvoudige aanpassingen zijn voldoende

U maakt een cv-ketel snel en eenvoudig geschikt voor een CLV-overdruksysteem. Om het toestel klaar voor gebruik te maken is alleen een verwisseling van de luchtaanzuigbuis nodig. Daarna moet – afhankelijk van de toepassing – het ventilatortoerental worden aangepast en vervolgens een CO_2 meting worden verricht om een goede verbranding van de cv-ketel te controleren.

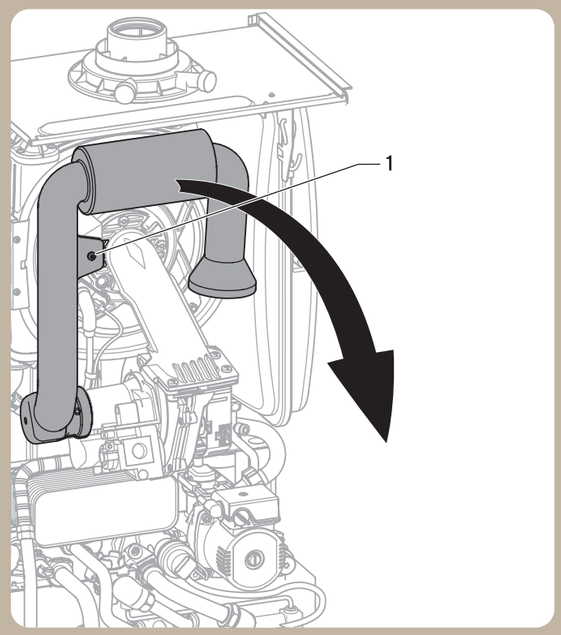

Luchtaanzuiging verwijderen

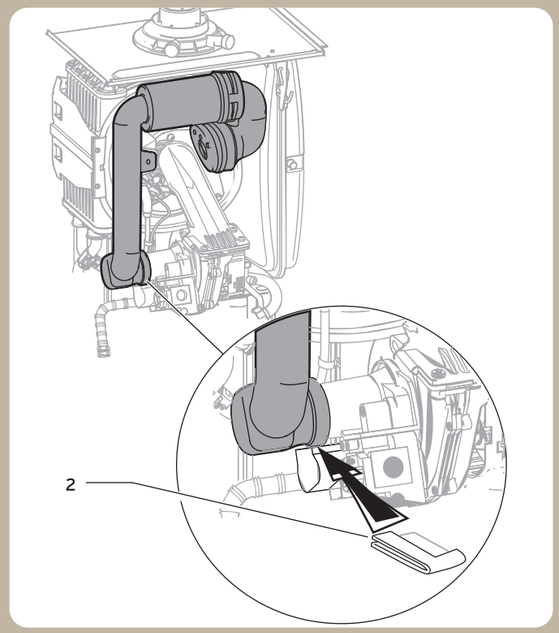

Membraan terugstroombeveiliging monteren
Vergrendelclip monteren

De voordelen van overdruk-CLV op een rij:

- Een overdruk-CLV-systeem heeft aanzienlijk kleinere rookgasdiameters nodig dan een onderdruk-CLV-systeem. Hierdoor zijn vaak minder installatiewerkzaamheden nodig, zoals schachtaanpassingen. Dit kan een grote **kostenbesparing** opleveren.
- Kiwa Gastec heeft de werking van de terugslagklep van Vaillant veilig bevonden.
  De prestaties van het toestel werden hier niet door beïnvloed. De toepassing van de terugslagklep is **volledig gecertificeerd** conform Gas Appliance Directive 2009/142/EC voor de hrPRO en hrSOLIDEplus. Dit is goedgekeurd voor een toepassing van maximaal twintig verdiepingen.
- De systemen zijn **geschikt** voor CLV-concentrisch, parallel- en half-CLV-toepassingen.
- **Gangbare rookgasafvoermaterialen en afmetingen** zijn geschikt. De volgende afmetingen zijn door Kiwa Gastec goedgekeurd:

Vaillant ondersteunt
De toepassing van CLV-overdruksystemen vereist maatwerk. Vaillant ondersteunt u hier graag bij. Onze afdeling Technisch Project Advies maakt een advies op maat en begeleidt u in het installatieproces. Uw Rayon Manager staat klaar voor vragen. Of neem contact met ons op via (020) 565 9200.

Vaillant hrSOLIDEplus & hrPRO CW 4					
Etages	Concentrisch RGA	Concentrisch LTV	Parallel RGA	Parallel LTV	Half CLV RGA
2	100	150	100	100	100
3	110	170	110	110	110
4	130	200	130	130	130
5	140	225	140	140	140
6	150	240	150	150	150
7	160	250	160	160	160
8	165	260	170	170	170
9	175	275	180	180	180
10	185	300	190	190	190
11	190	310	195	195	195
12	195	320	205	205	205
13	205	335	215	215	215
14	210	345	220	220	220
15	220	355	230	230	230
16	225	360	235	235	235
17	235	375	245	245	245
18	240	390	250	250	250
19	250	400	260	260	260
20	255	410	265	265	260

Warmtepomp installeren?

Maak gebruik van de Boorservice van Vaillant

Ontwerpt u een installatie met een warmtepomp? Dan bent u afhankelijk van een deskundig boorbedrijf dat het leveren van energie garandeert. Maar waar vindt u zo'n expert? Met de Boorservice van Vaillant nemen we u de zoektocht uit handen.

Vaillant verwijst u naar een deskundig boorbedrijf

Vaillant helpt u zoeken naar een boorbedrijf met voldoende kennis van zaken. Een partner die daarnaast de garantie afgeeft voor het leveren van energie. We hebben er vier gevonden die aan deze criteria voldoen. Om het u zo eenvoudig mogelijk te maken, brengt uw Rayon Manager u graag in contact met een van hen.

Voordeel: drie jaar kosteloze extra garantie op de warmtepomp

Maakt u gebruik van de Boorservice van Vaillant?
Dan krijgt u drie jaar extra garantie op de warmtepomp. Het boorbedrijf garandeert u bovendien 25 jaar lang zorgeloos levering van voldoende bodemenergie.

Extra service: hulp bij ingebruikname

Ook als de bron geboord is en u de warmtepomp heeft geplaatst, helpt Vaillant u graag verder met de ingebruikname. Aan de hand van een checklist controleren we de installatie. Een technisch adviseur van Vaillant stelt de pomp zo in dat hij voor de hele installatie een zo efficiënt mogelijke werkingsgraad realiseert. Eventueel geeft onze specialist u advies over nog af te handelen punten.

Het proces stap voor stap

1 Het boorbedrijf brengt in samenspraak met Vaillant een offerte uit met de benodigde specificaties voor het boren van een bron. We zorgen ervoor dat offerte niet alleen qua prijs zo gunstig mogelijk is, maar ook leidt tot een optimale energieopwekking, met daarop minimaal 25 jaar garantie, aangeboden door het boorbedrijf.

2 Gaat u akkoord met de offerte? Dan maakt het boorbedrijf samen met u een planning voor het realiseren van de bron. U kunt samen met het boorbedrijf overleggen hoe en wanneer alles opgeleverd wordt. Ook het maken van de aansluiting op de warmtepomp overlegt u met het boorbedrijf. U kunt dit bijvoorbeeld zelf uitvoeren
of overlaten aan het boorbedrijf.

3 Het isoleren van de bronleidingen met dampdichte isolatie is een absolute 'must'. Het geeft een net afgewerkt geheel waarbij u voorkomt dat er condensatie plaatsvindt op en aan de leidingen. Dit werk kunt u gemakkelijk zelf uitvoeren.

4 Nadat de ingebruikname is uitgevoerd door Vaillant ontvangt u een certificaat waarop de extra garantie staat vermeld, tevens ontvangt een ingebruikname-rapport voor u eigen administratie en voor uw klant.

Meer informatie

Wilt meer weten over onze Boorservice?
Bel ons Serviceteam via (020) 565 94 40, of stuur een e-mail naar info@vaillant.nl.

Vaillant Service

Nieuwe organisatie Serviceafdeling

Als zakenpartner biedt Vaillant u meer dan alleen producten van hoge kwaliteit. U kunt van ons ook volledige technische ondersteuning verwachten tijdens de levensduur van onze systemen.

Dichtbij, bereikbaar en beschikbaar

Service is een belangrijk onderdeel van onze dienstverlening. Om dit beter af te stemmen op uw wensen en behoeften, hebben we onze afdeling Service geherstructureerd. Uitgangspunten daarbij zijn:

- Dichter bij de klant – we maken persoonlijk contact mogelijk met een eigen Servicemanager Buiten voor uw regio.
- Telefonische bereikbaarheid – als u ons nodig heeft, staan we u te woord. We werken aan een verbeterde bereikbaarheid van onze helpdesk voor technisch advies.
- Beschikbaarheid – onze technisch specialisten staan voor u klaar. Ze zorgen voor snelle en competente ondersteuning bij uw werk.

Hoe is onze Serviceafdeling georganiseerd?

Onze Serviceafdeling hebben we sinds 1 mei 2010 aangepast. Onze Servicemanagers Buitendienst, Rob van Houten en Gunduz Yilmaz, zijn uw aanspreekpunt voor alle operationele vragen met betrekking tot service.
Ze krijgen ondersteuning van Michael Moscou (Manager Serviceteam Binnen).

Uw contactpersonen

Katharina Stark, hoofd Service Vaillant Group Nederland

Michael Moscou, Manager Serviceteam Binnen

Gunduz Yilmaz, Servicemanger regio Zuid

Rob van Houten, Servicemanager regio Noord en Manager Opleidingen

Waarom Vaillant?

Omdat wij een duurzame toekomst zo tastbaar mogelijk maken.

De duurzame oplossingen van Vaillant.

Of u als installateur nu werkt in de particuliere vervangingsmarkt, projectmarkt of nieuwbouwmarkt, Vaillant heeft voor u een duurzame oplossing. De geoTHERM warmtepomp bijvoorbeeld, die een besparing tot 0,3 op EPC kan opleveren en die met comfortGARANT de besparing helpt optimaliseren. Of de auroSTEP, onze zonneboiler, die met de hrSOLIDEplus een duurzame combinatie oplevert en dankzij onze Daklegservice nog makkelijker te installeren is.

Wilt u meer weten over al onze duurzame oplossingen?
Dan kunt u terecht bij uw contactpersoon van Vaillant of op www.vaillant.nl.

Verwarming **Koeling** **Duurzame energie**

Omdat Vaillant vooruit denkt.

Colofon

Het Technisch Bulletin is een periodieke uitgave van Vaillant. Hiermee informeren we installateurs over ontwikkelingen rondom onze producten, technische aspecten van de toestellen en adviseren we over installatie, onderhoud en reparatie.

Reageren? Wilt u reageren op de inhoud van dit nummer? Bel ons Serviceteam via (020) 565 94 40, of stuur een e-mail naar info@vaillant.nl.

Vaillant BV
Paasheuvelweg 42 ▮ Postbus 23250 ▮ 1100 DT Amsterdam ▮ Telefoon (020) 565 92 00
Fax (020) 696 93 66 ▮ www.vaillant.nl ▮ info@vaillant.nl

FSC Mixed Sources
Productgroep uit goed beheerde bossen, gecontroleerde bronnen en gebruikt hernieuwd hout. Cert no. SW-COC-1959 © 1996 Forest Stewardship Council