Vaillant

0010015146

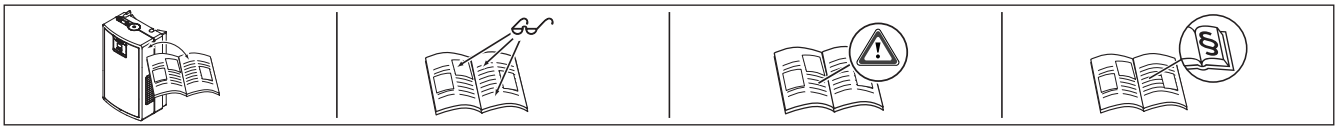

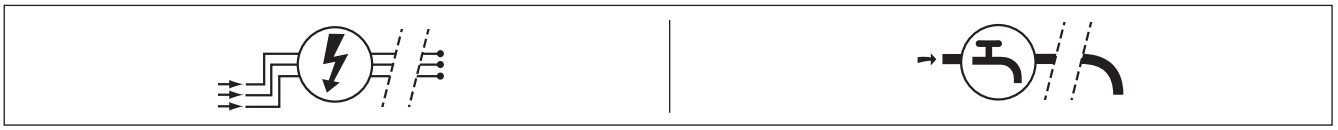

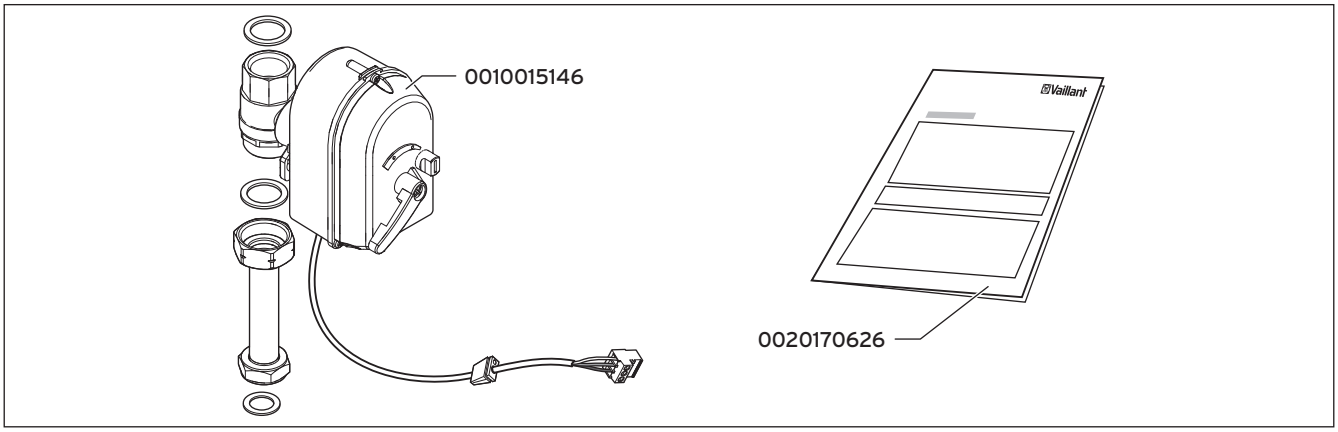

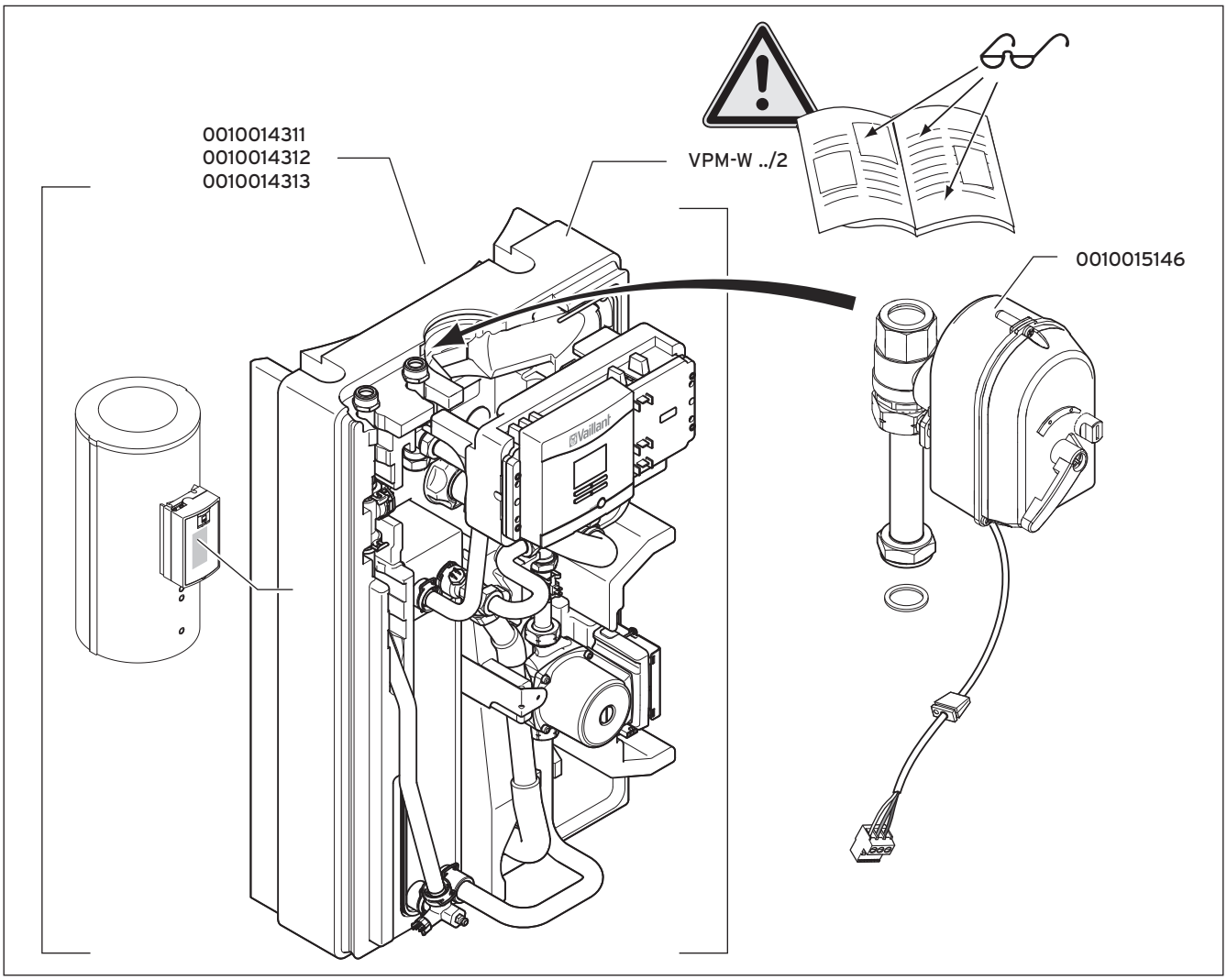

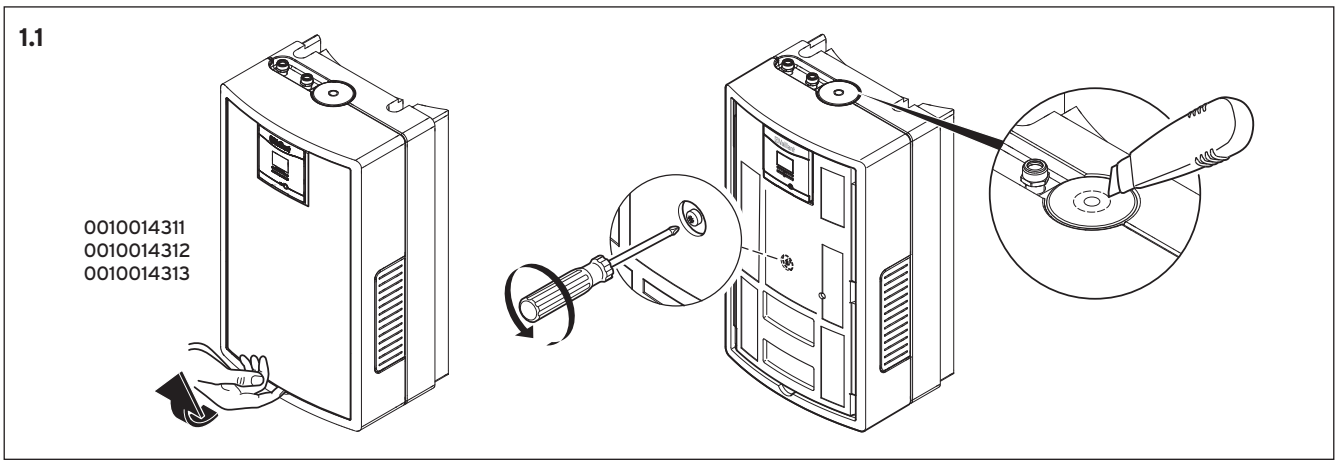

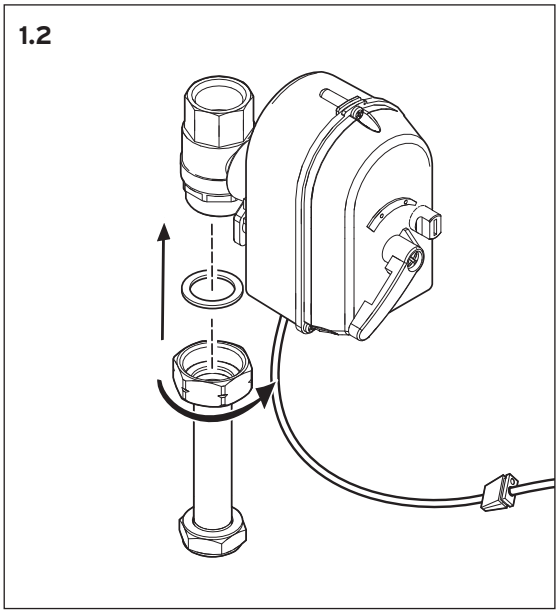

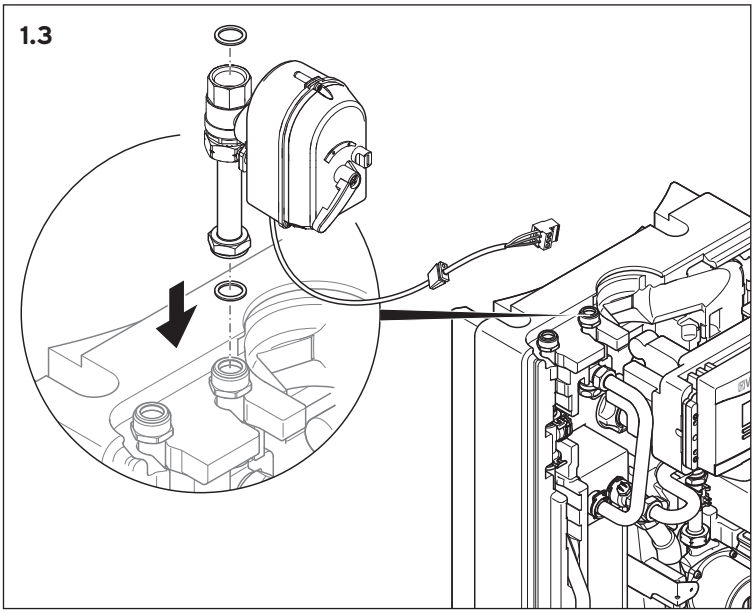

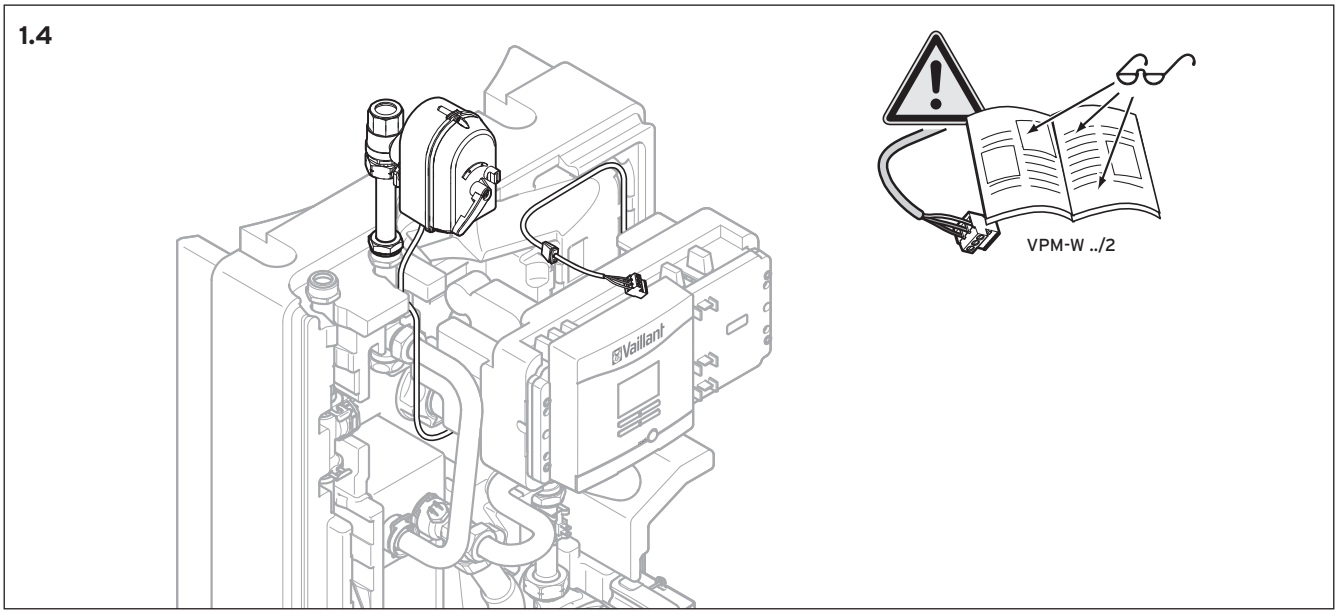

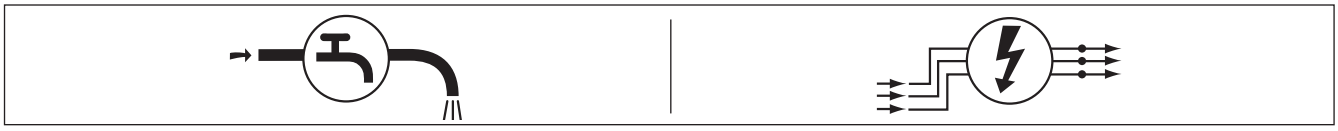

0020170626_00 INT 032013 - Änderungen vorbehalten - Subject to alterations

Vaillant GmbH
Berghauser Str. 40 ▮ D-42859 Remscheid ▮ Telefon 0 21 91/18-0
Telefax 0 21 91/18-28 10 ▮ www.vaillant.de ▮ info@vaillant.de